CHEET

China Higher Education Exhibition Tour 2017

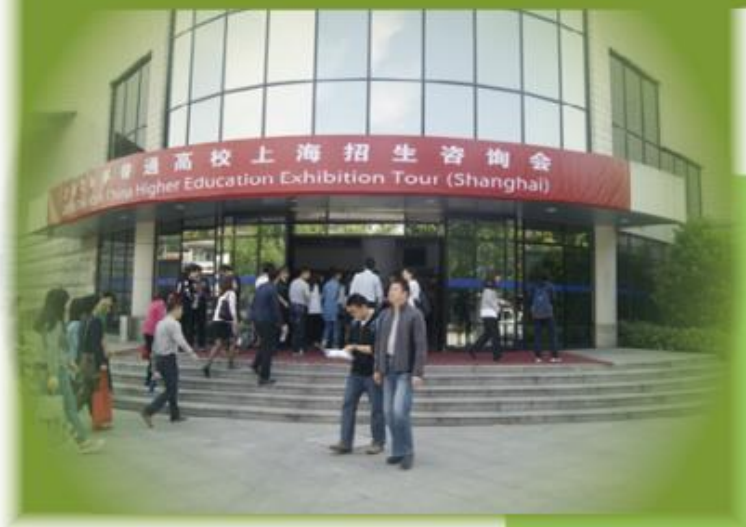

WEBAWORLD
Agent workshops, Education fairs

Organizer: China Senior College Exhibition Organization Committee

Co-organizer: Consulate General of each country in Shanghai, China

Sponsor: China Shanghai Qianyi Culture & Communication Co. Ltd

International Pavillion ; WEBA , World Educate Business Association

PART 1

ABOUT US

The Committee assumes the following responsibilities: coordinating the enrolment plan among colleges and universities in Shanghai, and making publicity of overseas tertiary schools' enrollment plan in China. Established in 2002, the Committee has been gaining huge support from colleges and universities around the country, and earning favorable comment from among examinees and parents.

WEBA is much delighted and privileged to invite your university/institute to participate in The 13th China Higher Education Exhibition Tour (CHEET) to be held from April 29th to June 11th , 2017 in China.

PART 2

Schedule

April.29-30

Shanghai

Venue : Shanghai Library
No. 1555 Middle Huai Hai Rd, Shanghai

May.13

Fu'zhou

Venue : Fuzhou Hotel
No.1 Doudong Rd,Fuzhou Fuajin

May.14

Xianmen

Venue : Xianmen Huaqiao Hotel
No.70-74 Xinhua Rd,Xiamen Fuajin

June.10

Hangzhou

Venue : Fuzhou Hotel
No.1 Doudong Rd,Fuzhou Fuajin

June.11

Nanjing

Venue : Shanghai Library
No. 1555 Middle Huai Hai Rd, Shanghai

PART 3

Plan Floor

2017年普通高校上海招生咨询会

The 13th China Higher Education Exhibition Tour

附件1

展览大厅、第一展厅摊位搭建平面图（2mx3m）

Exhibition Hall 1F

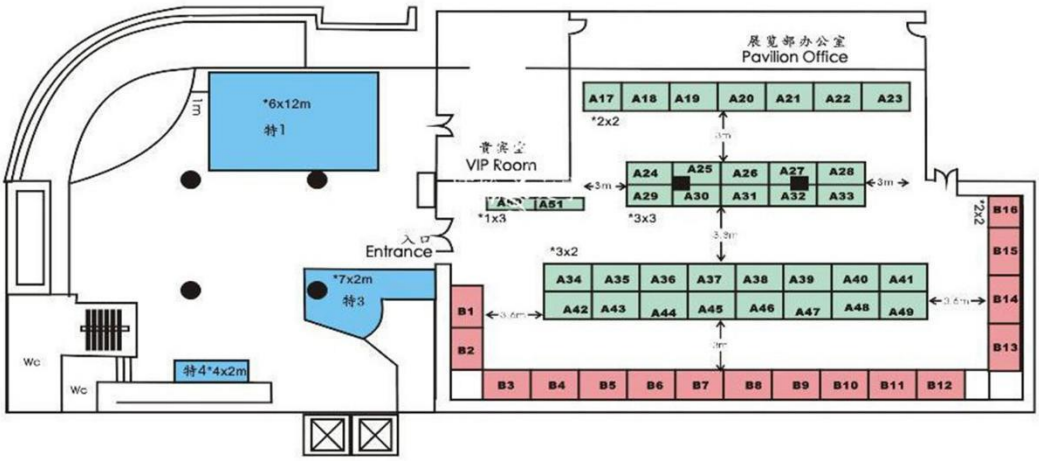

2017年普通高校上海招生咨询会

The 13th China Higher Education Exhibition Tour

附件2

第二展厅摊位搭建平面图 （2m x 3m）

Exhibition Hall 2F

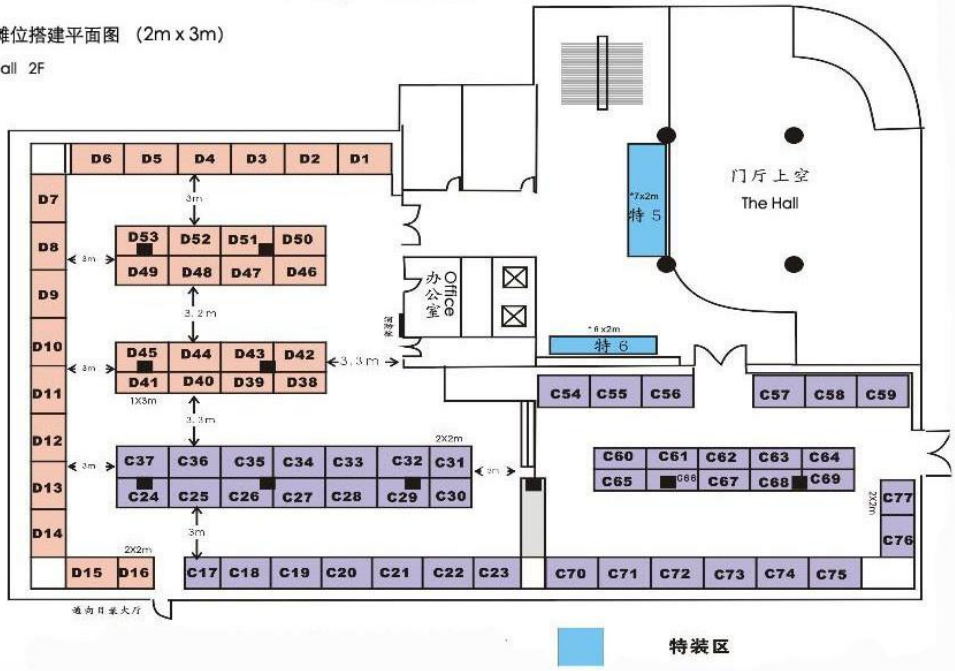

特装区

PART 4

Past Exhibitor List

Universities from foreign countries：

泰国 Thailand：

泰国易三仓大学 Assumption University

泰国蓝康恒大学 Ramkhamhaeng University

泰国西北大学 Payap University

博仁大学 Dhurakij Pundit University

孔敬大学 Khon Kaen University

朱拉隆功大学 Chulalongkorn University

泰国农业大学 Kasetsart University

曼谷大学 Bangkok University

皇太后大学 Mae Fah Luang University

易三仓大学 Assumption University of Thailand

泰国商会大学 University of Thai Chamber of Commerce

泰国艺术大学 Silpakorn University

泰国宋卡王子大学 Prince of Songkla University

韩国 Korea

建国大学 - 忠州校区 Konkuk University Chungju

韩国大邱保健大学 Daegu Health College

韩国汉阳大学 HangYang University

韩国庆熙大学 KyungHee University

韩国世宗网络大学 Sejong Cyber University

韩国高丽大学 Korea University

庆南科学技术大学校 Celebration of south science and technology university

新加坡 Singapore

汉桥国际教育学院 Hanbridge Language School

莱福士教育集团

南洋现代管理学院　Nanyang Institute of Management

新加坡斯坦菲学院　STANSFIELD COLLEGE

英国 Britain

纽卡斯尔学院, 英国　Newcastle College, UK

英国国立奇切斯特学院　Chichester College, UK

英国吉尔福德学院 Guildford University College，UK

爱尔兰 Ireland

爱尔兰阿斯隆理工学院　Athlone Institute of Technology

爱尔兰都柏林圣三一大学 Trinity College Dublin

爱尔兰国立大学梅努斯　National University of Ireland Maynooth

Cleverlearn English Language Institute (CELI)

加拿大 Canada

凯波布兰顿大学, 加拿大　Cape Brenton University, Canada

加拿大乔治亚学院　Georgian College, Canada

加拿大皇家乔治国际学院　King George International College (KGIC) , Canada

马来西亚 Malaysia

国民大学　Kookmin University

美国 States

辛辛那提大学　University of Cincinnati

美国教育中心　American Education Center

德国 Germany

国际音乐学院 International College of Music

乌克兰 Ukraine

乌克兰中国工商会驻上海代表处 Ukrainian-Chinese Chamber of Commerce

法国 France

法国马赛商学院 Euromed Marseille Ecole De Management

澳大利亚 Australia

塔斯玛尼亚大学, 澳大利亚 University of Tasmania , Australia

新西兰 New Zealand

奥塔哥大学, 新西兰 University of Otago , New Zealand

俄罗斯 Russia

俄罗斯阿尔泰佐诺夫大学 Russia altay sergeant panov university

远东国立交通大学 Far east international transportation university

土耳其大学 Turkey

Mugla University

瑞典 Sweden

林奈大学 Linnaeus University

哈萨克斯坦　Kazakhstan

塞米伊州立医科大学 Semey state medical university

哈萨克斯坦国际计划中心 Kazakhstan JSC “Center for International Programs”

埃及　Egypt

开罗大学 Cairo University

亚历山大大学 Alexandria University

PART 5

Universities from all the provinces of China：

上海市 Shanghai：

上海交通大学 Shanghai Jiao Tong University

复旦大学 Fudan University

华东师范大学 EAST CHINA NORMAL UNIVERSITY

上海外国语大学 Shanghai International Studies University

东华大学 DONGHUA UNIVERSITY

上海财经大学 Shanghai University of Finance and Economics

同济大学 Tongji University

华东理工大学 EAST CHINA OF UNIVERSITY OF SCIENCE AND TECHNOLOGY（2个）

上海第二医科大学 Shanghai Second Medical University

上海大学 Shanghai University

上海水产大学 Shanghai Fisheries University（2个）

上海海事大学 Shanghai Maritime University

上海师范大学 Shanghai Normal University

上海中医药大学 Shanghai University of Chinese Medicine

上海工程技术大学 Shanghai University of Engineering Sciences

对外贸易经济学院 The ministry of foreign trade and economic college

上海电力学院 Shanghai University of Electric Power

上海理工大学 Shanghai University Of Technology

华东政法学院 East Chian Politics and Law School

上海应用技术大学泰尔弗学院 Shanghai application technology university tyer eph college

悉尼科技大学英世企中国教育集团

环球雅思留学服务中心 Global ielts overseas service center

上海实验学校教育集团国际部 Shanghai Experimental Schooling Group (International Department)

思洋教育咨询（上海）有限公司 Overseas Education (Shanghai) Consulting Co.,Ltd

上海锦贵企业管理咨询有限公 Shanghai Jin Gui Enterprise Administer Consulting Co.,Ltd

上海国际 MBA-SIMBA 上海同济大学经济与管理学院

Shanghai International MBA-SIMBA Shanghai Economy and Manage College of TongjiUniversity

上海华侨国际教育服务有限公司（澳州三部）Shanghai HuaQiao International Education Service Co.,Ltd

上海加凯投资咨询有限公司 Shanghai Jia Kai Investing & Consulting Co.,Ltd

上海景岫投资咨询有限公司 Shanghai Jing Xiu Investing & Consulting Co.,Ltd

上海交大?法国马赛商学院 MBA 项目组 Shanghai Antai Euromed Marseille College MBA Group

上海华侨国际教育服务有限公司 Shanghai HuaQiao International Education Service Co.,Ltd

上海电影艺术职业学院 Shanghai Film Art Academy

上海电机学院 Shanghai Institute of Electrical

蓝天航空专修学校 The blue sky aviation school course

上海师范大学天华学院 Shanghai Normal University Tianhua College

上海欧华职业技术学院 Shanghai Ouhua Vocational Technical College

上海应用技术学院国际交流学院

Shanghai institute of technology by college of international exchange

北京市 Beijing：

清华大学 Tsinghua University

北京大学 Peking University

中国人民大学 Renmin University of China

北京交通大学 Beijing Jiaotong University

北京师范大学 Beijing Normal University

中国传媒大学 Communication University of China

中国地质大学 China University of Geosciences

北京林业大学 Beijing Forestry University

北京航空航天大学 Beijing University of Aeronautics and Astronautics

北京北大方正软件职业技术学院 Peking University Founder Technology College

中国劳动关系学院 China Institute of Industrial Relations

国际关系学院 University of International Relations

首都经济贸易大学 Capital University of Economics and Business

对外经济贸易大学中法国际工商管理学院

浙江清华长三角国际人才培养中心

International Training Center, Yangtze Delta Region Institute of Tsingua University, Zhejiang

因孚联国际

谷天田（北京）科技有限公司 GuTianTian (Beijing) Science and Technology Co.,Ltd

北京丰禾意象教育咨询有限公司 Beijing fenghe image education consulting co., LTD

北京化工大学 Beijing University of Chemical Technolog

中国农业大学 China Agricultural University

北京邮电大学 Beijing University of Posts and Telecommunications

华北电力大学 North China Electric Power University

北京外国语大学 Beijing Foreign Studies University

北京科技职业学院 Beijing Vocational College of Electronic Science

北京师范大学?香港浸会大学联合国际学院

Beijing normal university Hong Kong Baptist university united international college

北京第二外国语学院中瑞酒店管理学院

Beijing second foreign language institute red hotel management college

中国人民公安大学 Chinese People's Public Security University

中国农业大学 China Agricultural University

天津市 Tianjin：

天津大学 Tianjin University

中国民航大学 Civil Aviation University of China

南开大学 Nankai University

天津商业大学宝德学院 Tianjin commercial university baode college

吉林省 Jilin Province：

吉林大学 Jilin University

辽宁省 Liaoning Province：

沈阳农业大学 Shenyang Agricultural University

大连理工大学 Dalian University of Technology

渤海船舶职业学院 Bohai Ship Occupation Academy

沈阳药科大学 Shenyang Pharmaceutical University

黑龙江省 Heilongjiang Province：

哈尔滨工业大学 Harbin Institute of Technology

山东省 Shandong Province：

山东大学 Shandong University

江苏省 Jiangsu Province：

南京大学 Nanjing University

南京航空航天大学 Nanjing Aeronautics and Astronautics University

江南大学 Jiangnan University

东南大学 Southeast University

中国药科大学 China Pharmaceutical University

西交利物浦大学 Xi'an Jiaotong Liverpool University

江南影视艺术职业学院 Jiang Nan Movie and TV Art 0ccupation Academy

江苏科技大学 Jiangsu University of Science and Technology

南京理工大学 Nanjing University of Science and Technology

南京农业大学 Nanjing Agricultural University

河海大学 Hehai University

苏州港大思培科技职业学院 Suzhou port big thought culture science and technology vocational college

无锡太湖学院 Wuxi taihu college

镇江市高等专科学校

浙江省 Zhejiang Province：

浙江大学 Zhejiang University

嘉兴学院 Jiaxing University

宁波诺丁汉大学 Nottingham University Ningbo China

浙江清华长三角国际人才培养中心

International Training Center, Yangtze Delta Region Institute of Tsingua University, Zhejiang

浙江师范大学行知学院 Xingzhi college of zhejiang normal university

安徽省 Anhui Province：

合肥工业大学 Hefei University of Technology

安徽农业大学 Anhui Agricultural University

安徽大学 Anhui University

河南省 Henan Province：

郑州大学 Zhengzhou University

河南工业大学 Henan University of Technology

湖北省 Hubei Province：

武汉大学 Wuhan University

华中科技大学 Huazhong University of Science and Technologr

武汉理工大学 Wuhan University of Technology

中南财经政法大学 Zhongnan University of Economics and Law

武汉科技大学 Wuhan University of Science and Technology

江汉大学文理学院 Jianghan university unity and coherence in writing academy

湖南省 Hunan Province：

湖南大学 Hunan University

湖南工程学院 Hunan Institute of Engineering

长沙理工大学 Changsha University of Science and Technology

中南大学 Southeast University

湘潭大学 xiangtan University

湖南农业大学 Agricultural University Of Hunan

江西省 Jiangxi Province：

景德镇陶瓷学院 Jingdezhen Ceramic Institute

江西理工大学 Jiangxi University of Science and Technology

江西中医学院科技学院 Jiangxi University of tcm Science and Technology College

江西科技学院 Jiangxi Science&Technology Normal University

福建省 Fujian Province：

厦门大学 Xiamen University

泉州泰山航海职业技术学院 Quanzhou Tarzan navigation vocational and technical

college

闽南理工学院 South fujian institute of technology

厦门大学嘉庚学院 Xiamen university, college of the jiageng

广东省 Guangdong Province：

中山大学 Zhongshan University

南方医科大学 Southern Medical University

广西省 Universities from Guangxi Province：

广西交通职业技术学院 Guangxi traffic vocational and technical college

重庆市 Chongqing：

重庆大学 Chongqing University

重庆师范大学 Chongqing Normal University

四川省 Universities from Sichuan Province：

四川大学 Sichuan University

西南财经大学 Southwestern University of Finance and Economics

陕西省 Shaanxi Province：

西安电子科技大学 Xidian University

西安培华学院 Xian PeiHua college

西安航空技术高等专科学校 Xi'an aviation technology college

长安大学 Changan University

商洛学院 Shangluo University

西安培华学院 Xian PeiHua college

山西省 Shanxi Province：

太原理工大学 Taiyuan University of Technology

河北省 Hebei Province:

华北电力大学 North China Electric Power University

台湾地区大学 Universities from Taiwan of China：

环球科技大学 TransWorld University

朝阳科技大学 Chaoyang University of Technology

东方设计学院 Tung Fang Design University

圣约翰科技大学 St John's university of science and technology

岭东科技大学 Ling Tung University

树德科技大学 Shu-Te University

辅英科技大学 Fooyin University

弘光科技大学 Hungkuang University

世新大学 Shih Hsin University

大叶大学 Shih Hsin University

中原大学 Chung Yuan Christian University

元智大学 Yuan Ze University

大仁科技大学 Tajen University

静宜大学 Providence University

铭传大学 Ming Chuan University

淡江大学 Tamkang University

育达商业科技大学 YuDa business university of science and technology

明道大学 Mingdao University

建国科技大学 Chienkuo Technology University

澎湖科技大学 Penghu university of science and technology

香港 Hong Kong of China:

香港浸会大学 Hong Kong Baptist University

香港教育学院 The Education university of Hongkong

香港中文大学 The Chinese University of Hongkong

香港演艺学院 The Hongkong Academy For Performing Arts

香港大学 Hong Kong University

岭南大学社区学院 Community College at Lingnan University

PART 6 Review

2016 年第 12 届教育展有 130 家大学参展，两天时间共有 35000 多学生前来参观，咨询国内外各所大学招生情况。

During the 12th Educational Fair in the year of 2016, as many as tertiary schools participated in this event, which attracted approximately 35,000 students to come and inquire about the college enrolment of institutions of higher learning both in China and foreign countries.

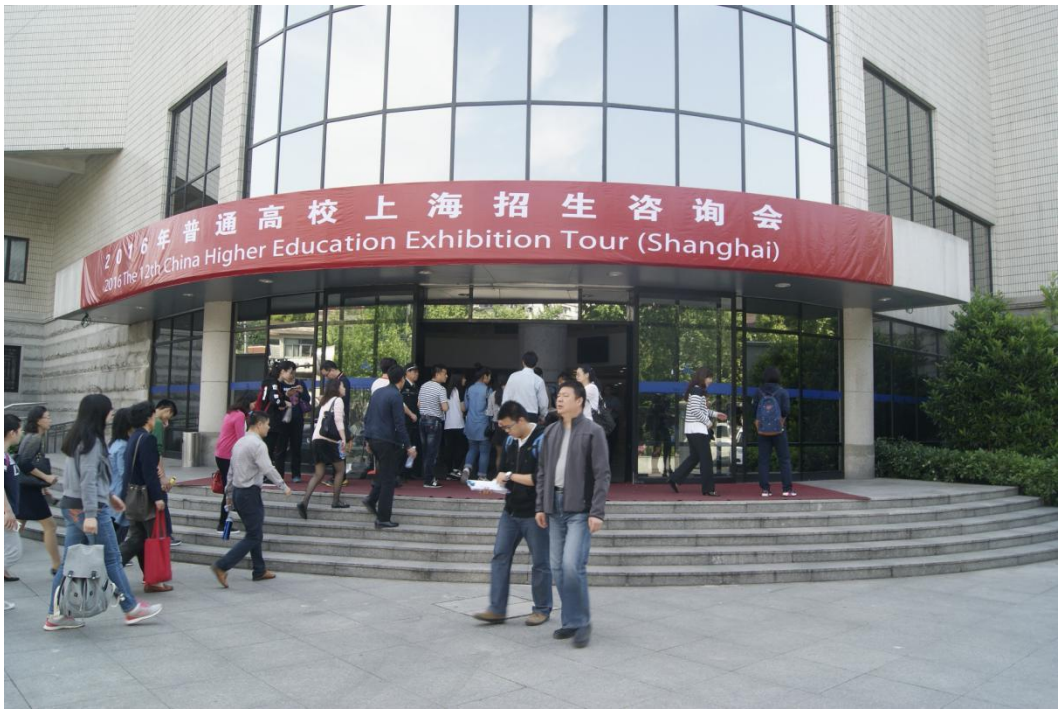

Pic1: 12th Educational Fair Main Entrance

Pic 2: Inside the Education Fair

Pic 3: Parents counseling MING CHUAN UNIVERSITY

PIC4:STAND FOR Chulalongkorn University

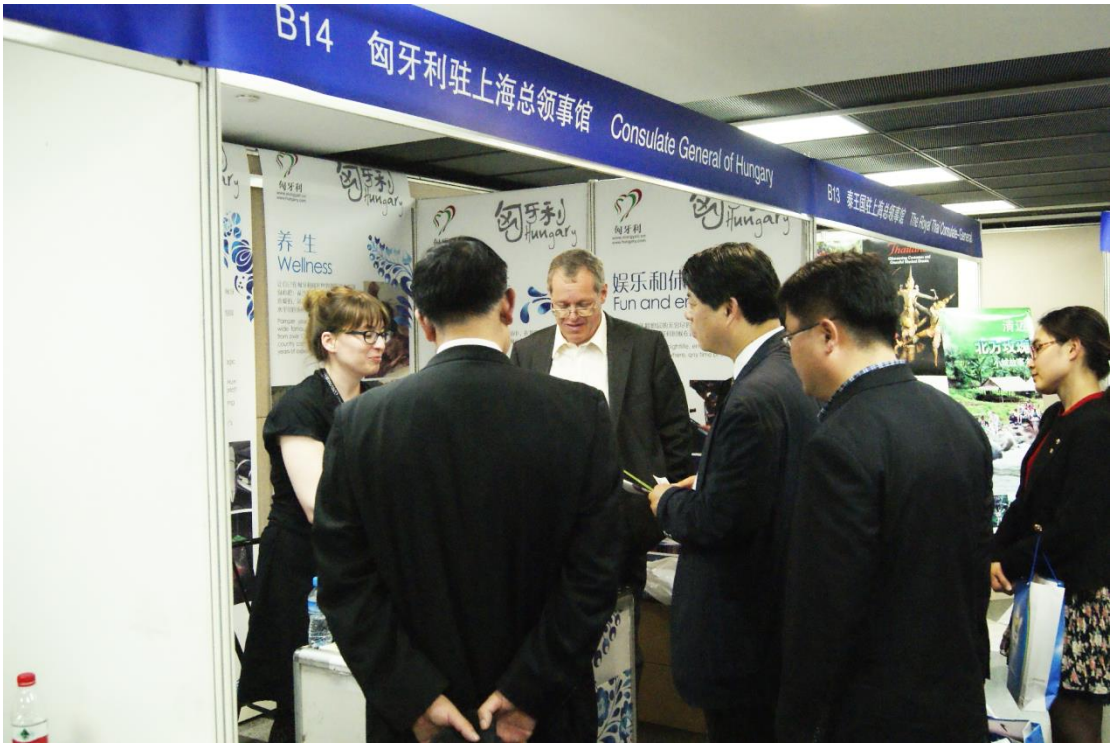

PIC 5: Consulate General of Hungary

Pic 6: Stand for Deutscher Akademischer Austausch Dienst (DAAD)

Pic 7: Stand for Peking University

PART 7

Contact

WEBA , World Educate Business Association , International Pavillion

Tel: 0041 79 73034 73

Email: international@webaworld.com

Website: www.webaworld.com